DETALLE
2 CILINDROS DE 15 KG.

SIN ESCALA

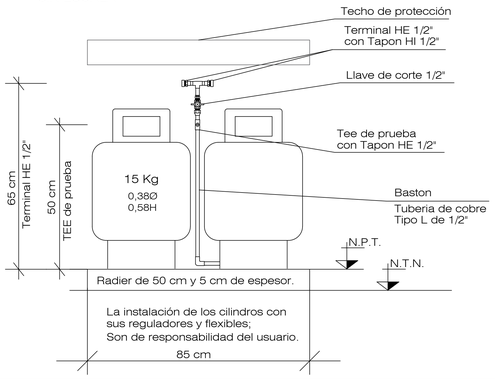

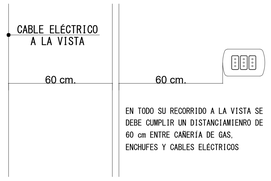

EN TODO SU RECORRIDO A LA VISTA SE DEBE CUMPLIR UN DISTANCIAMIENRO DE 60 cm ENTRE CAÑERÍA DE GAS, ENCHUFES Y CABLES ELECTRICOS

DETALLE DISTANCIAMIENTO ELÉCTRICO CAÑERÍAS

S/E

VAINA DEBE IR SELLADA EN AMBOS EXTREMOS

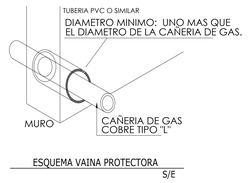

ESQUEMA VAINA PROTECTORA

S/E

EL DIAMETRO DE LAS TUBERIAS A UTILIZAR SE DEFINE UNICA Y EXCLUSIVAMENTE EN BASE A LA MEMORIA DE CALCULO RED INTERIOR SOLICITADA POR LA SEC AL MOMENTO DE DECLARAR, LA CUAL ANALIZA Y EVALUA LA CAIDA PRESION PERMITIDA DE ACUERDO AL TIPO DE GAS UTILIZADO SEGUN ART. 45.2.9 letra d), DS N°66. NO EXISTIENDO OTRA FORMULA O HERRAMENTA PARA EVALUAR EL DIAMETRO DE LA CAÑERIA A UTILIZAR.

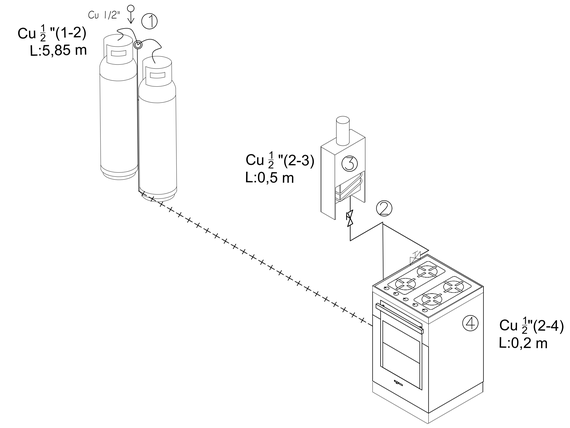

Cañería cu debe pasar a 60cm de tuberías eléctricas u otros servicios.

ISOMETRICO VIVIENDA C-47 VULNERABLE

S/ESCALA

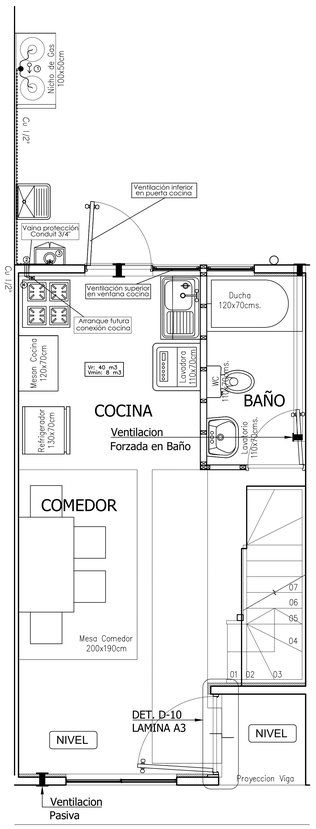

PLANTA VIVIENDA C-47 VULNERABLE 1°PISO

S/ESCALA

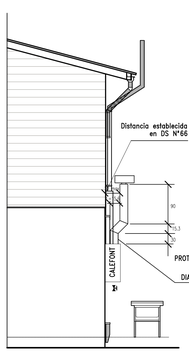

CORTE

S/ESCALA

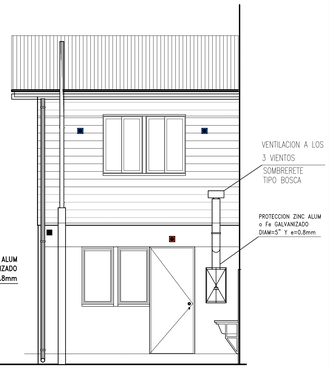

ELEVACION FACHADA POSTERIOR

S/ESCALA

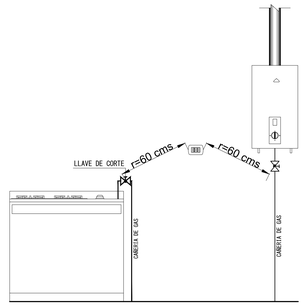

DETALLE DISTANCIAMIENTO ELÉCTRICO LLAVES DE GAS

S/E

ALTURAS INSTALACION CALEFONT SOLO SON REFERENCIALES YA QUE LA NORMATIVA VIGENTE NO RESTRINGE NI LIMITA SU ALTURA DEBIENDO SOLO TENER ACCESIBILIDAD GRADO 1 SEGUN ART. 77.1.3, 4 y 5 DS N°66

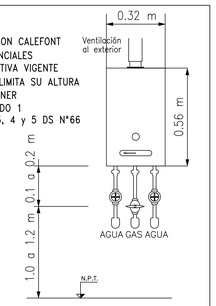

INSTALACION CALEFONT 10 L S/ESCALA

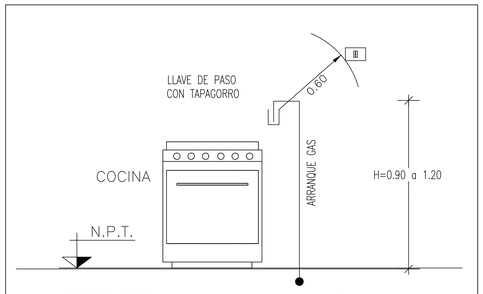

CONEXION COCINA S/ESCALA

"VALORIZACIÓN SINGULARIDADES CONDUCTO EVACUACIÓN DE GASES"

	DISTANCIAS (mm)							VALORES		VALORACION DISEÑO
Elementos a considerar	h'	h²	h³	largo	HV'	total	valoración	(-)	(+)	
Solución propuesta	765	153		156	220					
Ganancia de cota h	765	153			220	1138	+ 1		11.38	
Componentes del ducto de evacuación :										
Sombrerete:							- 0.30	0.30		
Codos :										
G= Mayor a 45º o menor o igual a 90ºvertical ascendente							- 0.3	0.30		
B= Mayor que 45º y de hasta 90º vertical-horizontal							-.2	2		
Tramos Rectos:										
largo + h1 + HV1 =	765			156	220	1141	-.0.5	0.571		
Puntaje total								3.171	11.38	+ 8.209

Se considera 1 punto por cada 100 mm.
Se considera -0.5 puntos por cada 1000 mm.

BAJO TERRENO NATURAL

ESPECIFICACIONES GENERALES

1. CINTA DE IDENTIFICACION
2. RELLENO TIERRA VEGETAL
3. HORMIGON POBRE
4. RELLENO DE ARENA
5. TUBERIA DE GLP

ESQUEMA TAPADO ZANJA

S/ESCALA

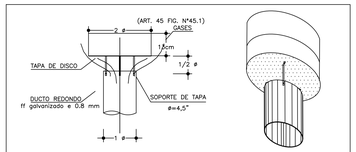

SOMBRETE TIPO BOSCA

S/ESCALA

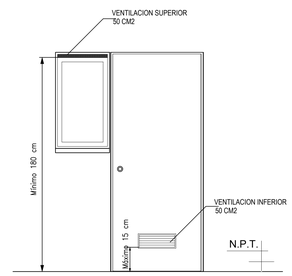

DETALLE VENTILACION RECINTO COCINA S/E

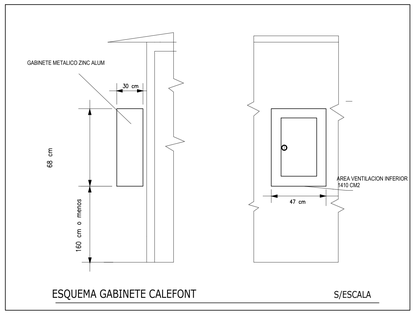

ESQUEMA GABINETE CALEFONT S/ESCALA

Nota: El cobre es un material resistente a la corrosión. Este reacciona con el oxigeno (y no con el agua) la que a diferencia de otros oxidos, actua como una capa protectora.
Lo mencionado en el Art. 45.2.7 letra a) DS N°66, guarda relacion unica y exclusivamente a los materiales metálicos con aleaciones de acero, los cuales si sufren el proceso de oxidación corrosivo.

La ubicación de las cañerías y tuberías es solo referencial, y no garantiza su exacta ubicación y distancia.

VARIOS

POR VIVIENDA

- CILINDRO DE 15 KG
- CUBIERTA METALICA
- BASE CONCRETO

POTENCIA INSTALADA

1 ARRANQUE COCINA	8,0 Mcal/h = 9,3 kW
1 CALEFONT TIRO NATURAL 10 L	15,5 Mcal/h = 18,0 kW
TOTAL INSTALADO	23,5 Mcal/h = 27,3 kW

CAÑERIA COBRE TIPO L Y SOLDADURA FUERTE PLATA
——————— CAÑERIA A LA VISTA (RIGIDA)
- - - - - - - - CAÑERIA BAJO TIERRA

ANTEPROYECTO INSTALACION INTERIOR DE G.L.P.
LOTEO PINTOR ALFREDO HELSBY H. – VIV. C-47 VULNERABLE

DIRECCIÓN : CALLE 21 DE MAYO N°2712
SECTOR : PEÑAFLOR
COMUNA : PEÑAFLOR
REGIÓN : METROPOLITANA

ESCALA: INDICADAS
LAMINA: 1 DE 1

PROPIETARIO:
CONAVICOOP
70.020.030-2
LONDRES 81
SANTIAGO

CONSTRUCTORA: LONDRES LIMITADA
76.023.267-K

INSTALADOR DE GAS:
CARLOS LETELIER SAAVEDRA
17.597.466-0

REPRESENTANTE LEGAL:
Gustavo Baeza del Rio
13.351.376-0

UBICACION: